GEALAN

INNOVATION MIT SYSTEM

Waarom GEALAN-acrylcolor®...

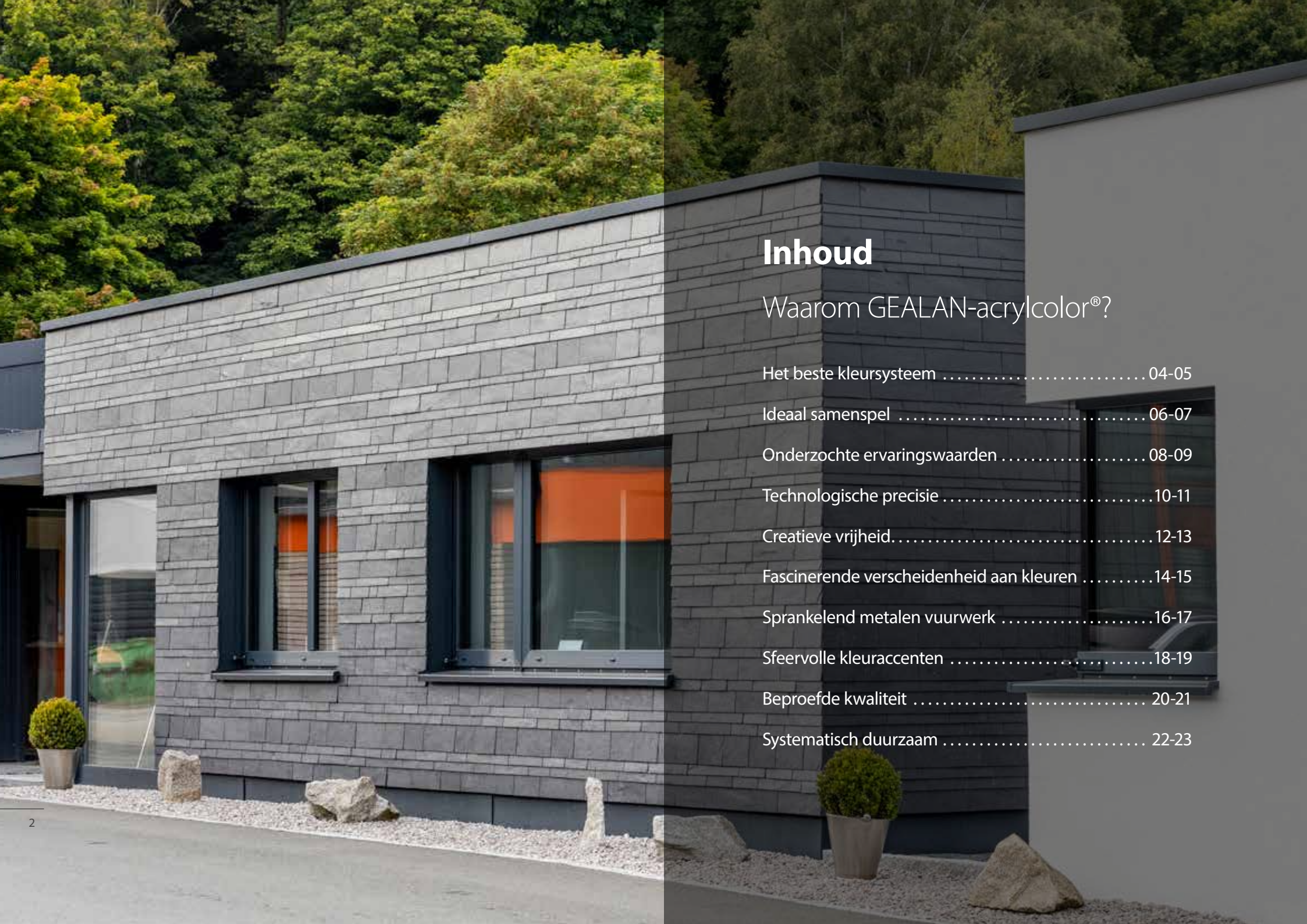

Inhoud

Waarom GEALAN-acrylcolor®?

Het beste kleursysteem 04-05

Ideaal samenspel 06-07

Onderzochte ervaringswaarden 08-09

Technologische precisie 10-11

Creatieve vrijheid 12-13

Fascinerende verscheidenheid aan kleuren 14-15

Sprankelend metalen vuurwerk 16-17

Sfeervolle kleuraccenten 18-19

Beproefde kwaliteit 20-21

Systematisch duurzaam 22-23

GEALAN-acrylcolor® staat voor uitstekende diversiteit in design en kleur. Wij ontwikkelen onze kleurtechniek al meer dan 40 jaar op consequente wijze. Kozijnen met GEALAN-acrylcolor® voldoen aan de hoogste technische en functionele eisen voor innovatieve kleursystemen

HET BESTE KLEURSYSTEEM

Meer dan 40 jaar ervaring en consequent onderzoek & ontwikkeling in PMMA-afwerking van kozijnprofielen, dat is waar GEALAN-acrylcolor® voor staat. Het veelzijdig kleursysteem biedt oplossingen in klassiek of modern design. Toepasbaar voor alle bouwsituaties, verkrijgbaar in een grote range van kleuren. Het zijdematte oppervlak combineert esthetiek met buitengewone duurzaamheid. Het is al miljoenen keren beproefd: sinds de marktintroductie in 1980 zijn in heel Europa miljoenen meters profielen geproduceerd en verwerkt tot kozijnen.

GEALAN-acrylcolor® zet maatstaf voor kunststof kozijnen

+ uniek kleurproces verfijnt en beschermt voor een lange tijd
+ onlosmakelijke verbinding tussen acrylglas en pvc door co-extrusie
+ ideaal voor de buitenkant van aan weersinvloeden blootgestelde kozijnen
+ de hoogste oppervlaktestandaard in de pvc-sector

Onder de microscoop wordt het verschil duidelijk zichtbaar. Na 10 jaar blootstelling aan weersinvloeden is de acryllaag links duidelijk gladder en ziet ze eruit alsof ze nauwelijks belast werd. GEALAN-acrylcolor® blijft decennia lang onaangetast.

Al tientallen jaren beproefd

GEALAN-acrylcolor® onderscheidt zich duidelijk van andere kleurprocessen voor kunststof kozijnen. De materiaaleigenschappen van pvc en acrylglas (PMMA) zijn zeer verenigbaar: ideaal op elkaar afgestemde componenten komen samen, die uitstekend samengaan in de composiet. Dit is een duidelijk voordeel ten opzichte van meerdere lagen primers en kleefmiddelen, zoals bij gefoliede profielen. PMMA is één van de hardste extrudeerbare materialen, veel harder dan PVC, en is daardoor krasbestendig en uiterst bestand tegen weersinvloeden zoals zon, wind, regen, koude en temperatuurschommelingen.

De PMMA-laag wordt tijdens de productie gepolijst, waardoor een zijdeachtig mat oppervlak ontstaat waar stof, vuil en pollen eenvoudig vanaf glijden. Met 0,5 mm is hij sterk genoeg om kleine krasjes gemakkelijk eruit te polijsten. Dit maakt ze gebruiksvriendelijk van productie tot installatie en voor een levensduur van tientallen jaren.

IDEAAL SAMENSPEL

Duurzaam

De onlosmakelijke verbinding tussen pvc en PMMA voorkomt schilferen of afbladderen van de kleurlaag op lange termijn.

Krasbestendig

Weerbestendiger dan de meeste componenten door de harde, ongevoelige acryllaag.

Weersbestendig

Is decennialang probleemloos bestand tegen zelfs extreme klimatologische omstandigheden.

Lichtbestendig

Extreem kleurstabiel en lichtbestendig, zelfs in sterk zonlicht, gedurende tientallen jaren.

Dikker

Dikker dan eender welke verflaag met genoeg materiaalreserve om kleine krasjes weg te poetsen.

Ongevoelig voor vuil

Homogeen oppervlak met het elegante borsteleffect blijft hardnekkig bestand tegen vuil.

GEALAN-acrylcolor® materiaal combineert ervaring, onderzoek en innovatie

+ grondstofmengsels ontwikkeld en getest in eigen huis
+ lange en nauwe samenwerking met Europese leveranciers
+ geoptimaliseerd voor gebruik in verwerking van kozijnen
+ materiaalontwikkeling afgestemd op extreme weersomstandigheden

ONDERZOCHTE ERVARINGSWAARDEN

Als enige leverancier van kunststof kozijnprofielen in Europa vertrouwt GEALAN al 40 jaar consequent op de PMMA-afwerking van kunststof kozijnprofielen. Dat betekent niet alleen dat we veel ervaring hebben, maar ook dat we, in nauwe samenwerking met de uitsluitend Europese leveranciers en onderzoeksteams van meerdere universiteiten, de gebruikte materialen voortdurend verbeteren. Het PMMA wordt met behulp van additieven aangepast voor een optimale verwerking van de profielen bij de kozijnfabrikant. De grondstofmengsels zijn ook geoptimaliseerd om de temperatuur waarbij de kleuren opwarmen bij blootstelling aan zonlicht, te verlagen.

Co-extrusie

1. *Aanvoer van de vloeibare pvc-smelt via de hoofdextruder*
2. *Via een co-extruder wordt het gekleurde acrylglas toegevoegd*
3. *In het werktuigmondstuk worden de twee vloeistofcomponenten onlosmakelijk met elkaar verbonden*
4. *Om een uniforme structuur te verkrijgen, wordt het oppervlak gepolijst om een zijdeachtig mat, geborsteld uitzicht te verkrijgen.*
5. *Het afgewerkte GEALAN-acrylcolor® profiel*

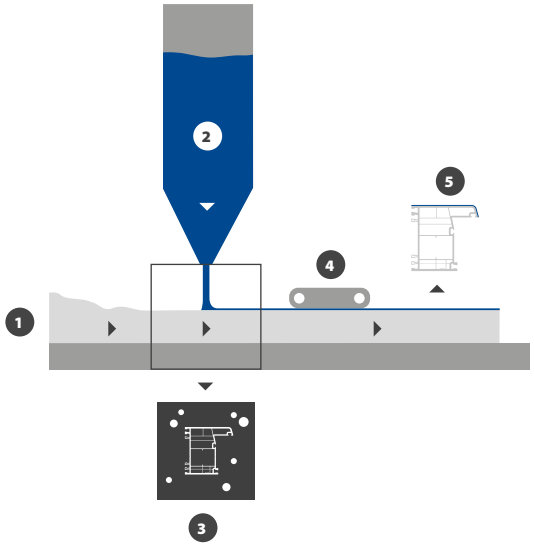

De eigen gereedschapsmakerij heeft ook de co-extrusie van GEALAN-acrylcolor® profielen sinds 40 jaar consequent en niet alleen spreekwoordelijk aangescherpt. Er zijn meer dan 150 gereedschappen in gebruik, zodat een grote verscheidenheid aan complexe geometrieën kan worden gerealiseerd. De wisselwerking tussen de gespecialiseerde afdelingen Onderzoek & Ontwikkeling, Gereedschapmakerij en Extrusie, met inschakeling van externe deskundigen, zorgt voor de betrouwbaar hoge oppervlaktekwaliteit. Door de competenties ter plaatse te bundelen en verder te ontwikkelen, kan snel worden ingespeeld op de wensen van de klant.

GEALAN-acrylcolor® is het resultaat van technologische expertise

+ Alle gereedschappen worden in eigen huis ontwikkeld, geproduceerd en in gebruik genomen
+ Gebruik van moderne methoden en machines
+ Digitale modellering ondersteunt de optimalisering van de productieprocessen

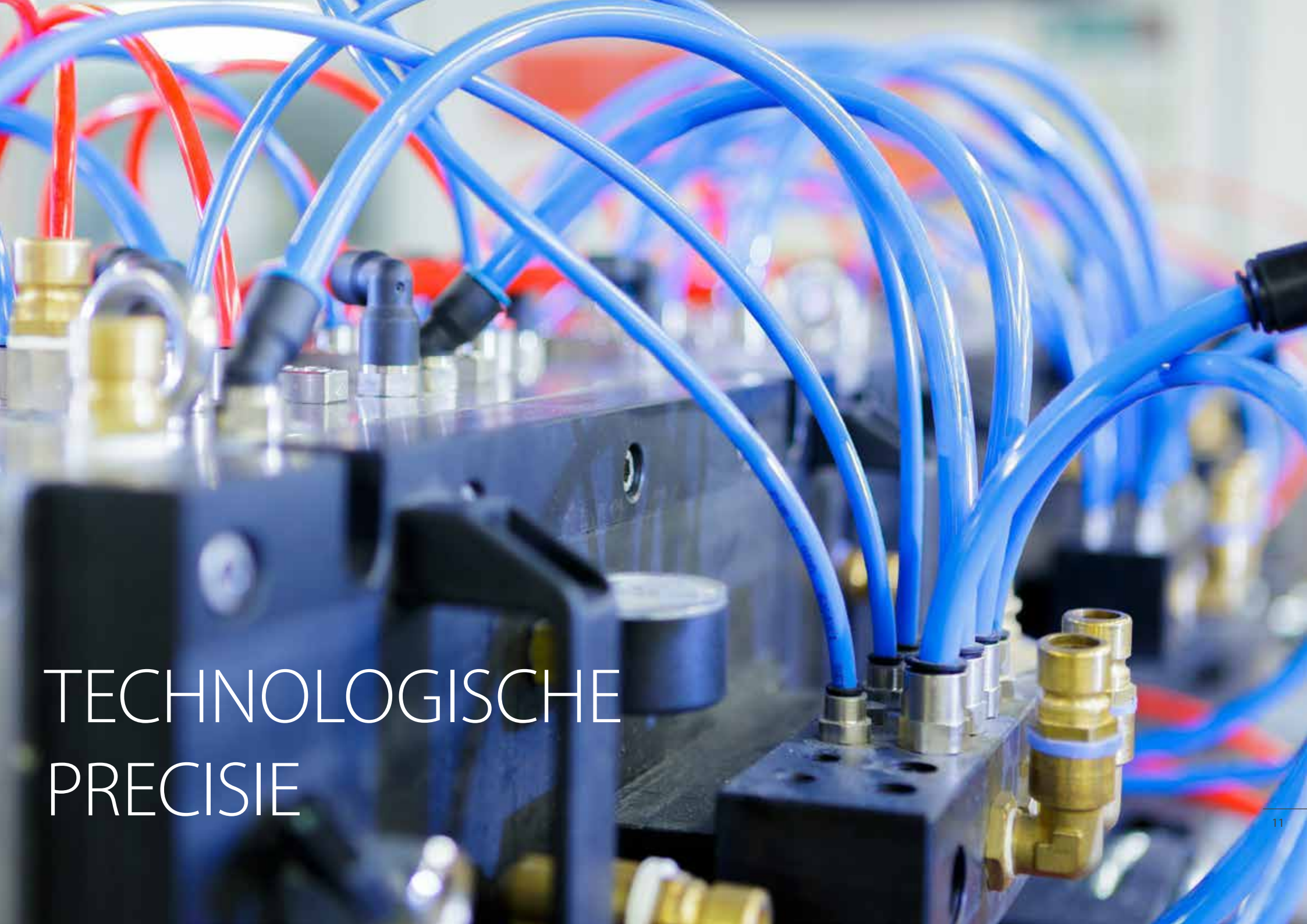

TECHNOLOGISCHE PRECISIE

CREATIEVE VRIJHEID

Nieuwbouw en renovaties

GEALAN-acrylcolor® is verkrijgbaar in een verscheidenheid van systemen en profielgeometrieën. Met GEALAN-LUMAXX® uit het S 9000 systeem met historische sierprofielen kunnen renovaties van historische oude gebouwen onder monumentenzorg worden uitgevoerd. Aan het andere uiteinde van het productassortiment bevindt zich het volledig uit glas bestaande systeem GEALAN-KUBUS®, dat voldoet aan de designeisen van de moderne architectuur.

Ramen, deuren en schuifsystemen

GEALAN-acrylcolor®-oppervlakken zijn standaard verkrijgbaar voor verschillende profielsystemen in alle basisdieptes: ofwel in het voordelige S 8000 systeem in 74 mm basisdiepte, in het veelzijdige S 9000 systeemplatform of in het hoogwaardige volledig glazen GEALAN-KUBUS®-systeem. Het oppervlak is beschikbaar voor ramen, voordeuren en hefschuifdeuren.

Uitgebreid toebehoren

Bovendien is er een breed scala aan accessoires beschikbaar in GEALAN-acrylcolor®, waardoor een grote verscheidenheid aan kozijnelementen mogelijk is. Hiertoe behoren oplossingen voor hoekelementen, koppelingen, rolluikgeleidingen, verbindingsprofielen en latten. Zelfs de integratie van actieve ventilatiesystemen op het kozijn kan in GEALAN-acrylcolor® worden gerealiseerd.

Gekleurde kozijnprofielen benadrukken het gevelontwerp. Het GEALAN-acrylcolor® kleurenpalet omvat tot 9 standaardkleuren, daarnaast zijn 50 speciale kleuren op aanvraag verkrijgbaar. Bij de keuze van de kleurpigmenten wordt er nauwlettend op toegezien dat zij optimaal harmoniëren met de materiaaleigenschappen van PMMA en zo weinig mogelijk uv-straling absorberen. Zelfs de donkerste tinten zijn geoptimaliseerd voor verwarming. Dit betekent dat de warmte-inbreng in het profiel ten gevolge van zonnestraling zo laag mogelijk wordt gehouden. De hoogste weerbestendigheid en kleurechtheid garanderen de stabiliteit van de kleuren op lange termijn. Dit wordt getest in onze eigen laboratoria en door externe partners en is RAL-gecertificeerd.

GEALAN-acrylcolor® betekent kleurendiversiteit met de hoogste kwaliteit

+ breed gamma van trendkleuren tot typische regionale kleurnuances
+ speciaal ontwikkelde pigmentmengsels voor gebruik met PMMA
+ nauwe samenwerking met gerenommeerde Europese leveranciers
+ geoptimaliseerd voor verwarming, weerbestendig en kleurvast

FASCINERENDE VERSCHEI-DENHEID AAN KLEUREN

SPRANKELEND METALEN VUURWERK

GEALAN-acrylcolor® in metallic kleuren maakt een echte differentiatie mogelijk

+ Uitzonderlijke look dankzij ingesloten metaalpigmenten
+ Pvc-kozijnen in aluminium look voor design zonder compromissen
+ Trendkleuren DB 703 en zilver in het standaard kleurenpalet
+ Nieuw in het assortiment: parelbeige, zoals RAL 1035 met metallic effect

De acryllaag biedt de mogelijkheid om naast kleur ook metaalpigmenten aan te brengen. GEALAN is de enige systeemaanbieder die PMMA-gecoate oppervlakken in metallic kleuren aanbiedt. Deze zijn bijzonder veeleisend in de productie – bij het invoeren van nieuwe GEALAN-acrylcolor® gereedschappen wordt de kleurschakering zilver gebruikt om te testen en te zorgen voor een optimale gelijkmatige applicatie van de verf.

Zilver / zoals RAL 9007

Signaalgrijs
(zoals RAL 7004)

RealWood
gember eik

Wit aluminium
(zoals RAL 9006)

GEZELLIGE KLEUR-HARMONIEËN

Gekleurde kozijnen geven het gebouw niet alleen van buitenaf vorm. De kozijnen spelen ook een ondersteunende rol in het gebouw. Ze verlichten en brengen sfeerverlichting in de kamers. GEALAN-acrylcolor®-profielen kunnen worden voorzien van decoratieve folies in het interieur en worden zo een design element. Hoogwaardige RealWood-folies benaderen echt hout zeer dicht, zowel visueel als haptisch. Matte folies volgen de laatste trends. Zo ontstaat een harmonieus samenspel tussen binnen en buiten.

De juiste combinaties van GEALAN-acrylcolor® oppervlakken op het buitenste kozijnprofiel en decoratieve folies op het binnenste kozijnprofiel creëren kozijnen die de architectuur van het gebouw en de binneninrichting aanvullen en accentueren. Ontwerpvisies worden op een trendbewuste en toch tijdloze manier geïmplementeerd.

RealWood RAL 9010
Zuiver wit

RAL 9016 /
Verkeerswit

Zuiver wit
(zoals RAL 9010)

Parelbeige
(zoals RAL 1035)

RAL 9005 /
Donkerzwart

RealWood RAL
7016 Antraciet-
grijs

RAL 7016 / Antra-
cietgrijs

DB 703

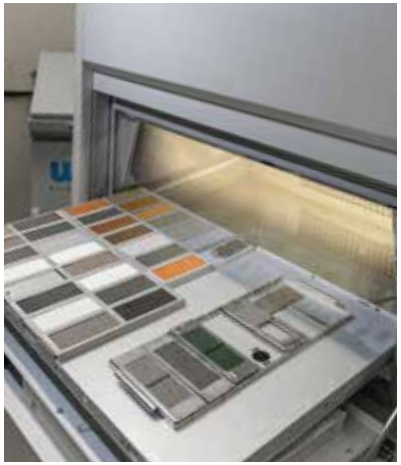

GEALAN-acrylcolor® belooft niet alleen hoge kwaliteit gedurende tientallen jaren van gebruik. Om dit te garanderen, vinden strenge interne kwaliteitscontroles plaats. GEALAN-acrylcolor® profielen zijn kunstmatig verweerd in onze eigen laboratoria en blootgesteld aan vele jaren zonnestraling in xenon tests. Hierbij wordt rekening gehouden met de steeds extremere weersomstandigheden in Europa. De kwaliteit van de profielen wordt echter ook extern gecontroleerd en beschikt al tientallen jaren over verschillende kwaliteitscertificeringen, zoals de RAL-certificering voor Duitsland.

Kunststoffenster
RAL GÜTEZEICHEN
+ Montage

BEPROEFDE KWALITEIT

GEALAN-acrylcolor® houdt zich aan zijn kwaliteitsbelofte

+ Interne verweringstests voor verschillende klimaatzones
+ Testen die verder gaan dan de eisen van de DIN-norm
+ Buitenverwering aan de Côte d'Azur, in Florida, Arizona en Australië
+ Externe certificeringen, zoals RAL in Duitsland
+ Blijkt uit garantie-overeenkomsten

GEALAN kunststofprofielen bestaan reeds voor een groot deel uit gerecycleerd materiaal. Zelfs profielen met een hoogwaardig GEALAN-acrylcolor®-oppervlak kunnen worden geproduceerd met gerecycled materiaal – dankzij de verdere ontwikkeling van co-extrusie tot tri-extrusie, waarbij drie materialen tegelijkertijd kunnen worden geëxtrudeerd. Voor een overtuigende milieubalans, het behoud van hulpbronnen en CO_2-besparingen.

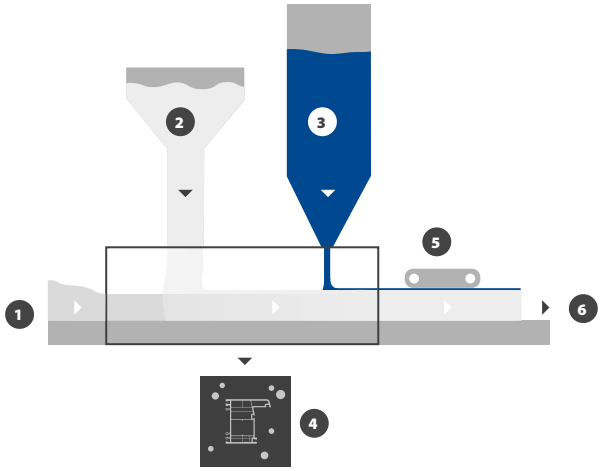

Tri-extrusie

1. *Aanvoer van vloeibare recycle grondstof via de hoofdextruder*
2. *De vloeibare pvc wordt toegevoerd via een co-extruder*
3. *De gekleurde acrylglas voor de buitenzijde wordt toegevoegd via een andere co-extruder*
4. *In het mondstuk van de matrijs zijn de drie vloeistofbestanddelen onlosmakelijk met elkaar verbonden*
5. *Het oppervlak wordt gepolijst om een gelijkmatige structuur te verkrijgen*
6. *Het afgewerkte GEALAN-acrylcolor® profiel*

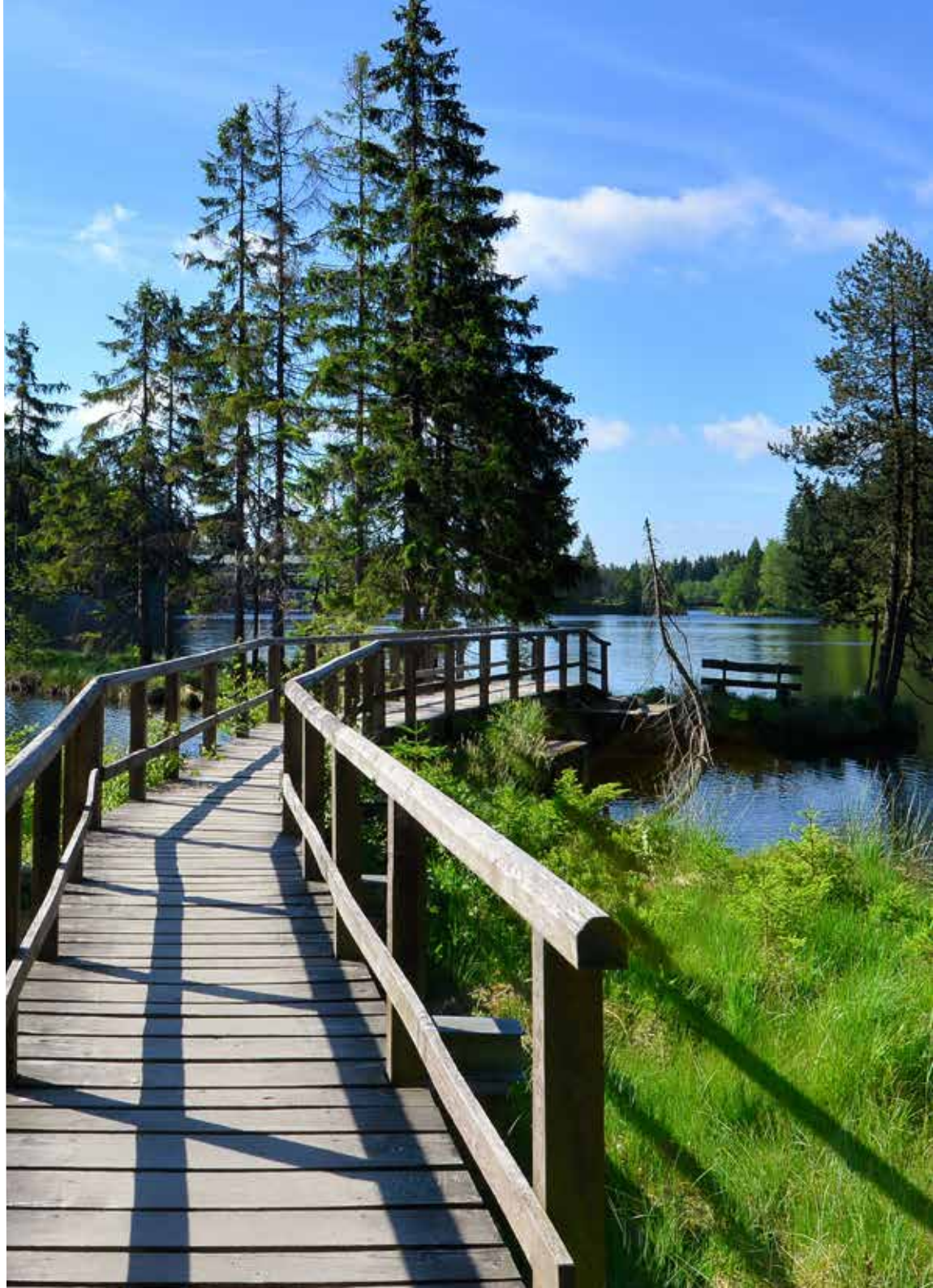

print production
www.natureoffice.com/DE-245-LJHPAJR
carbon neutral
through CO2 offsetting

Verantwoordelijk geproduceerd

Al 25 jaar produceert GEALAN aantoonbaar met een verantwoord oog voor natuur en milieu. In 1996 was GEALAN de eerste PVC-verwerker in Europa die een milieubeheersysteem invoerde, dat sindsdien voortdurend werd gevalideerd volgens de Europese Eco-Audit Verordening. Eén van de laatste mijlpalen is de omschakeling voor honderd procent van de Duitse vestigingen op elektriciteit uit hernieuwbare energiebronnen.

Kunststof kozijnen staan voor een gesloten recycling kringloop. Al het afval dat vrijkomt bij de productie van GEALAN kunststofprofielen wordt 100% gerecycleerd en terug in de productie gebracht. Tijdens hun productlevenscyclus houden kunststof kozijnen rekening met ecologische effecten: Ze zijn gecertificeerd duurzaam en onderhoudsarm. Ze zijn energiebesparend dankzij de goede warmteisolatie. Aan het einde van hun levensduur zijn de oude kozijnen 100% recycleerbaar. Kozijnen met GEALAN-acrylcolor® profielen kunnen ook volledig worden gerecycled. Het gerecycleerde materiaal wordt teruggevoerd in de gesloten kringloop van de kozijnindustrie – voor de productie van nieuwe, sterk isolerende kozijnprofielen.

SYSTEMATISCH DUURZAAM

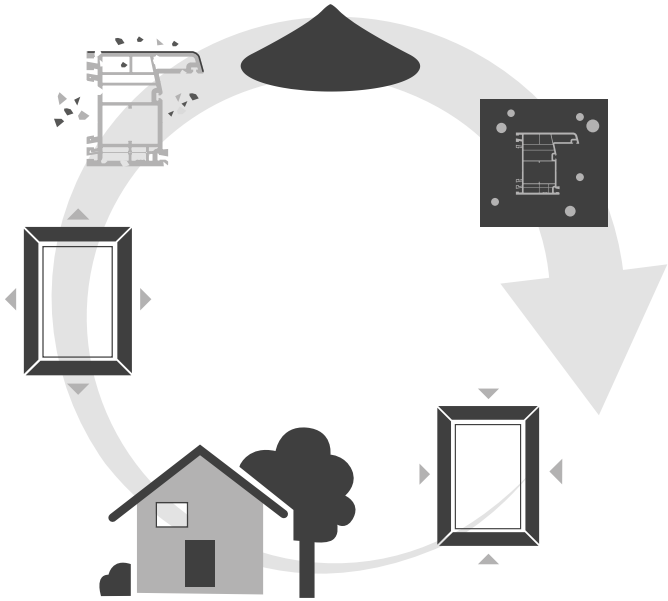

GEALAN

INNOVATION MIT SYSTEM

... Daarom GEALAN-acrylcolor®

www.gealan.nl